V型ブロック

VB6516

●材　質　S50C
●熱処理　焼入HRC40～45
●仕　上　黒染／研削

●丸物ワークのセッティングに最適で、V角度の90°を利用して使い方は自由です。

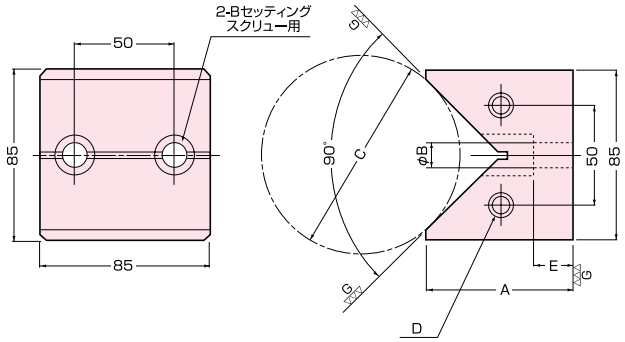

(mm)

品　番	A	B F7	C 最　小	C 最　大	D	E	質量 kg	メーカー希望 小売価格
VB6516	65	16	15	80	M16 2.0	15	1.76	24,120

V型パッド

VP7512～7516

●材　質　S50C
●熱処理　焼入HRC40～45
●仕　上　黒染／研削

●丸物ワークの位置決めや角物ワークもV角度90°を利用して位置決めなどの作業ができます。

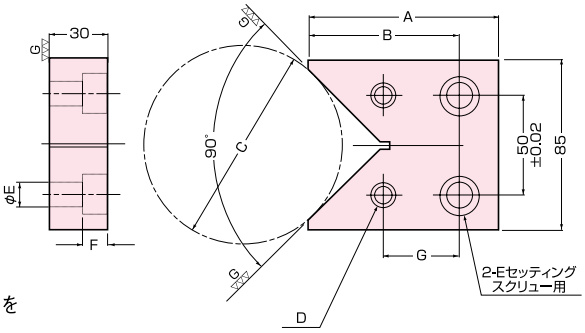

(mm)

品　番	A	B	C 最　小	C 最　大	D	E F7	F	G	質量 kg	メーカー希望 小売価格
VP7512	95	75	15	100	M12 1.75	12	13	30	1.42	18,090
VP6516	85	65	15	80	M16 2.0	16	17	30	1.16	18,090
VP7516	95	75	15	100		16	17	30	1.36	18,760

レベリングストッパー

LS3012～5016

●材　質　S45C
●熱処理　焼入HRC40～45
●仕　上　黒染／研削

●高さ保持、位置決め、クランプ作業と多用途に使用できるストッパーです。

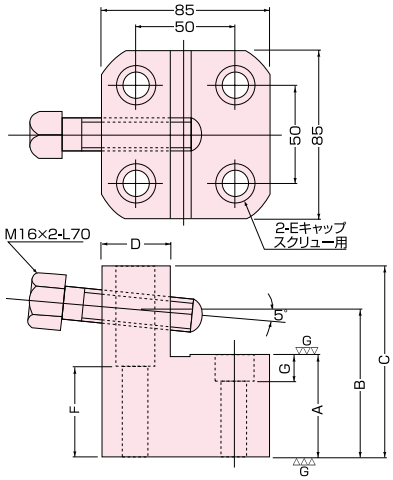

(mm)

品　番	A±0.01	B	C	D	E	F	G	質量 kg	メーカー希望 小売価格
LS3012	30	55	75	35	M12	45	13	2.50	16,210
LS4012	40	65	85	35	M12	45	13	3.00	17,690
LS5012	50	75	95	35	M12	45	13	3.50	19,170
LS3016	30	55	75	35	M16	40	17	2.20	17,690
LS4016	40	65	85	35	M16	40	17	2.70	19,170
LS5016	50	75	95	35	M16	40	17	3.20	20,630