記号	年月日	訂正記事	係

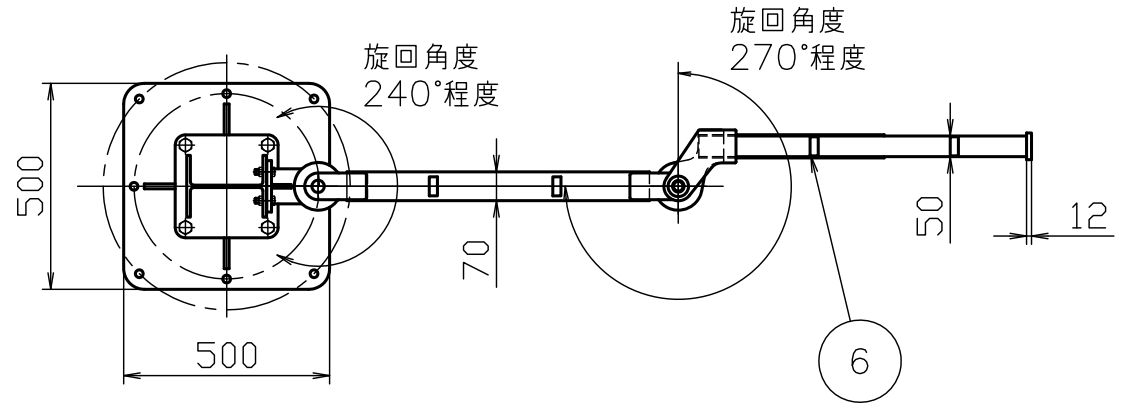

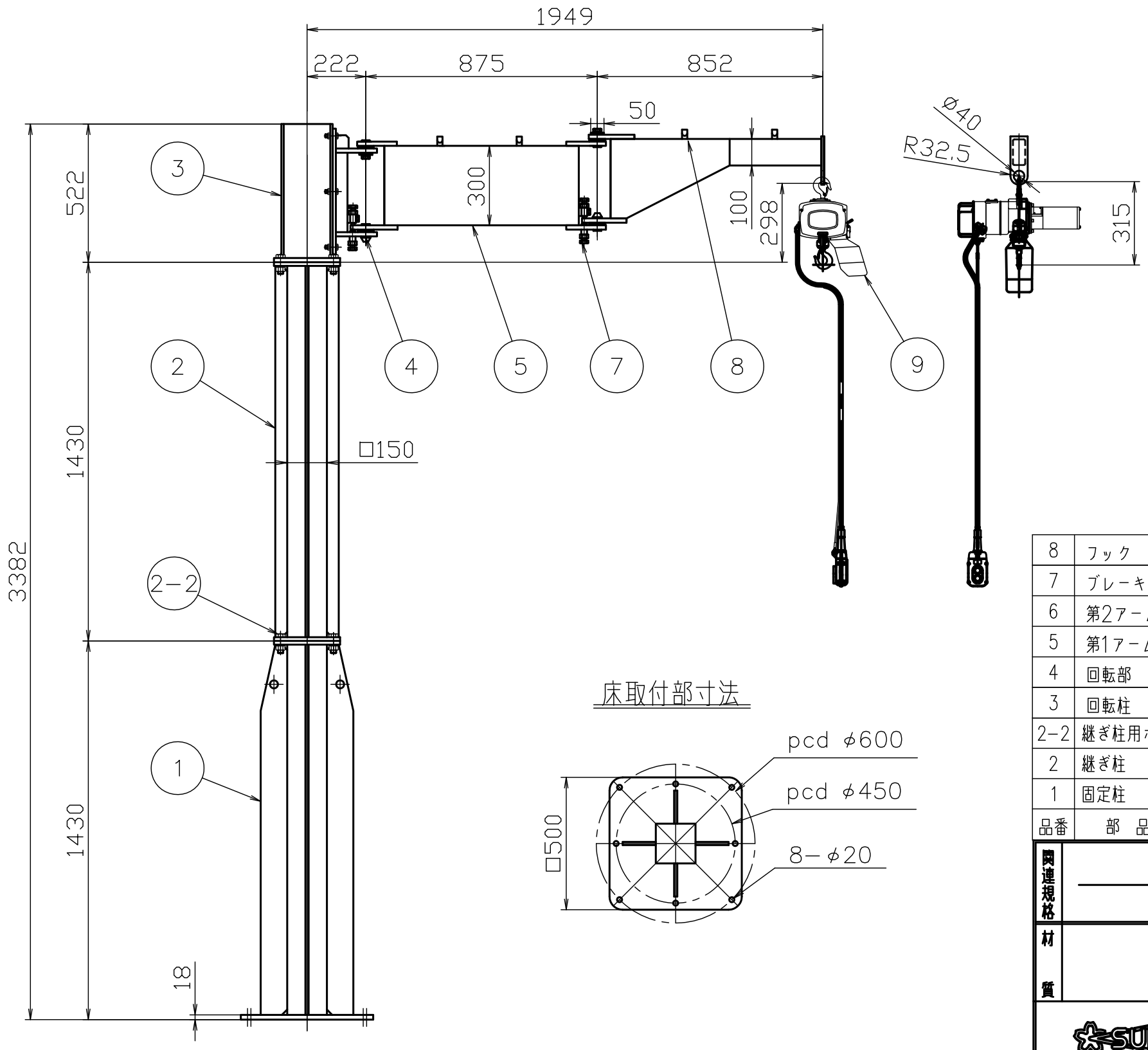

品　番　JBCT1621KH
つり上げ荷重　160kg
自　重　281kg

9　電気チェーンブロック
αSB−016　単相100V
揚程　3m
速度　5・15m/min（2速）
2点押釦　コード長さ3m
電源コード　10m
モーター出力　0.6kw　定格電流　14A
フック間最小距離　315

品番	部品名	材質	硬さ	数量	外観	備考
8	フック	SPCC	——	4	黄色塗装	マンセル5YR6/13
7	ブレーキ	SS400	——	4	ユニクロメッキ	M16
6	第2アーム	SS400	——	1	黄色塗装	マンセル5YR6/13
5	第1アーム	SS400	——	1		
4	回転部	SS400	——	1		
3	回転柱	SS400	——	1	黄色塗装	マンセル5YR6/13
2−2	継ぎ柱用ボルト	強度区分10.9T	——	8set	リン酸マンガン化成被膜処理	M20(10.9T)
2	継ぎ柱	STKR400	——	1	黄色塗装	マンセル5YR6/13
1	固定柱	STKR400	——	1		

関連規格	製品規格	品名	床固定式ジブクレーン JBCT1621KH	日付	2022年 8月8日		
				図番	JBCT1621KH	尺度	free
材質	上　記	かたさ	上　記	承認	検印	検印	設計

SUPER　株式会社 スーパーツール
TEL　(072) 236-5521
FAX　(072) 235-4531