記号	年月日	訂正記事	係

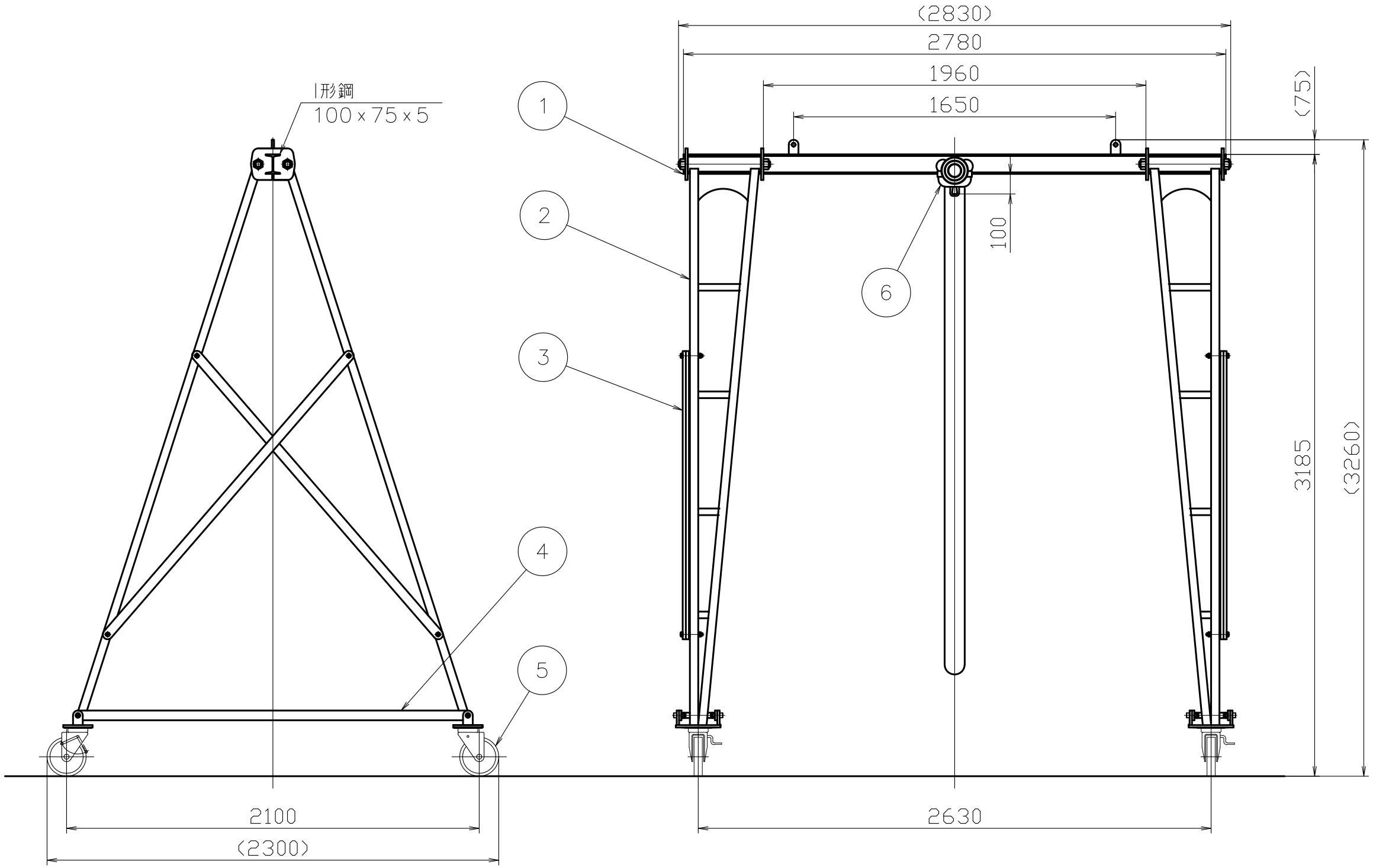

品　番：PMC490
容　量：490kg
自　重：333kg

品番	部品名	材質	硬さ	数量	外観	備考
6	ギヤードトロリ	メーカー規格	――	1	象印標準色	G-0.5　揚程2.5m
5	自在車輪	メーカー規格	――	4	――	φ200 ブレーキ付
4	すじかい 2	SS400	――	2	黄色塗装	マンセル5YR6/13
3	すじかい 1	SS400	――	4		
2	ポール	STK400	――	4		
1	ビーム	SS400	――	1		

関連規格	製品規格	品名	ポータブル門型クレーン PMC490	日付	2022年 4月 1日		
				図番	PMC490	尺度	free
材質	上　記	かたさ	上　記	承認	検印	検印	設計

SUPER　株式会社 スーパーツール
TEL (072) 236-5521
FAX (072) 235-4531