記号	年月日	訂正記事	係

最大伸時

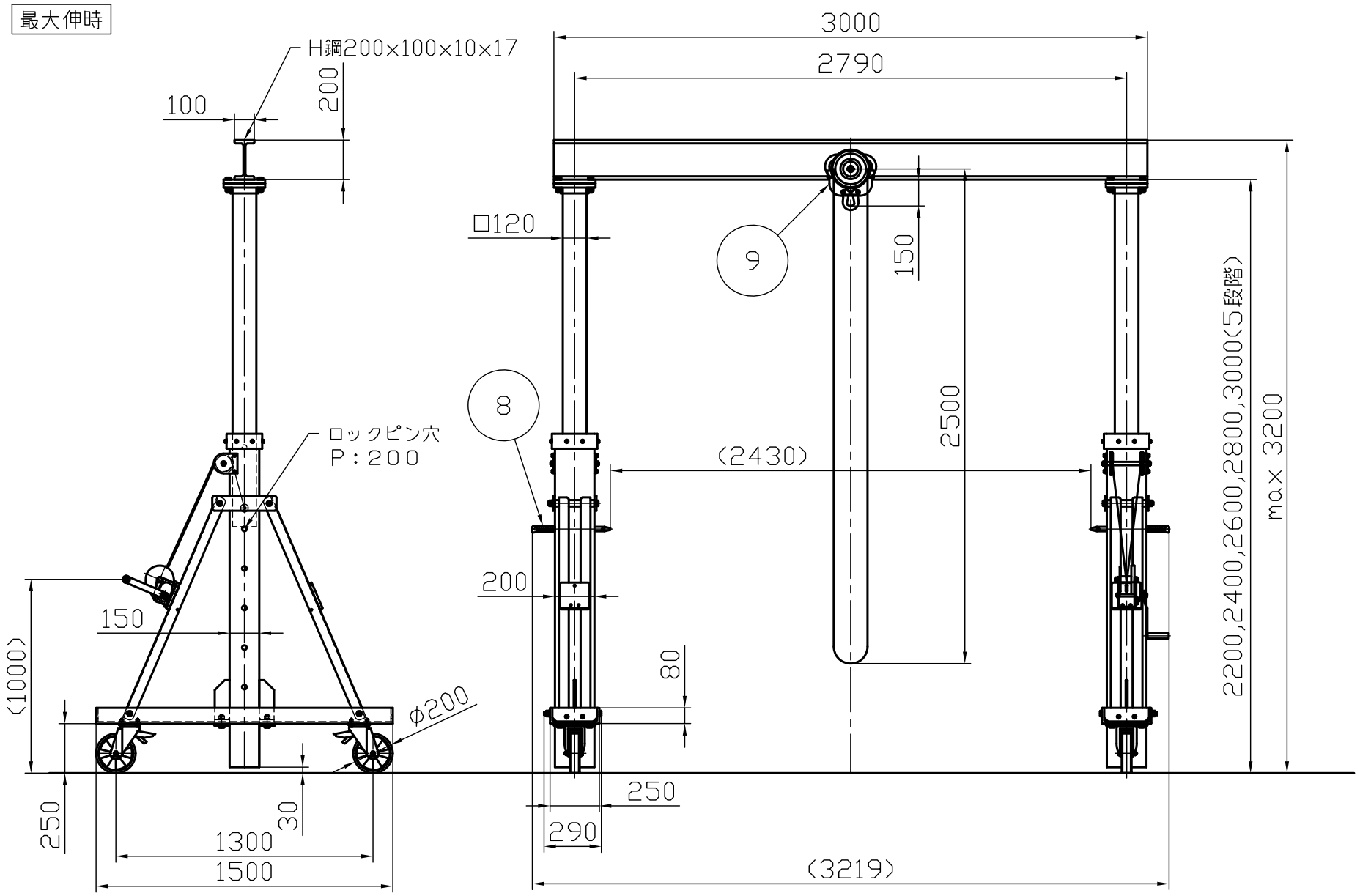

品番　：　PMC2000AN
つり上げ荷重　：　2000kg
自重　：　273kg

最小縮時

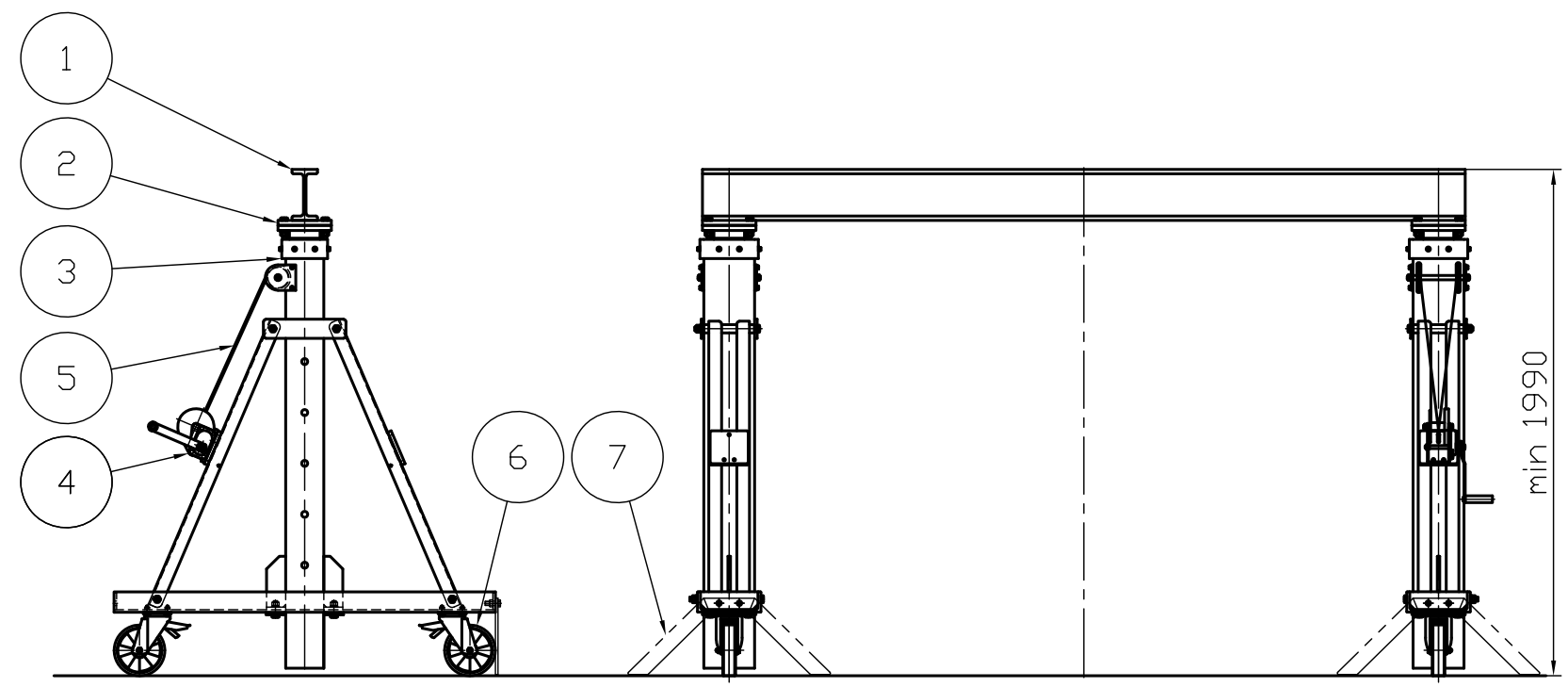

番号	部品名	材質	硬さ	数量	外観	備考
9	ギヤードトロリ	メーカー規格		1	象印標準色	G-2　揚程2．5m
8	ロックピン	S45C (H)	HRC31~38	2	メッキ	
7	組立プレート	A6063S-T5		2	――	組立時のみ使用
6	自在車輪	メーカー規格		4	――	車輪　φ200ブレーキ付き
5	ワイヤロープ	SWRH		4	裸	φ6x3000　6x24A種
4	ウインチ	メーカー規格		2	黄色塗装	
3	本体	A6005CS-T5		2	――	
2	伸縮柱	A6005CS-T5		2	――	
1	ビーム	A6005CS-T5	――	1	――	

関連規格	製品規格	品名	組立式門型クレーン（伸縮式） PMC2000AN	日付	2025.3.21
				図番	PMC2000AN　尺度　----
材質		かたさ		承認	検印　検印　設計

SUPER　株式会社 スーパーツール
TEL　(072) 236-5521
FAX　(072) 235-4531