記号	年月日	訂正記事	係

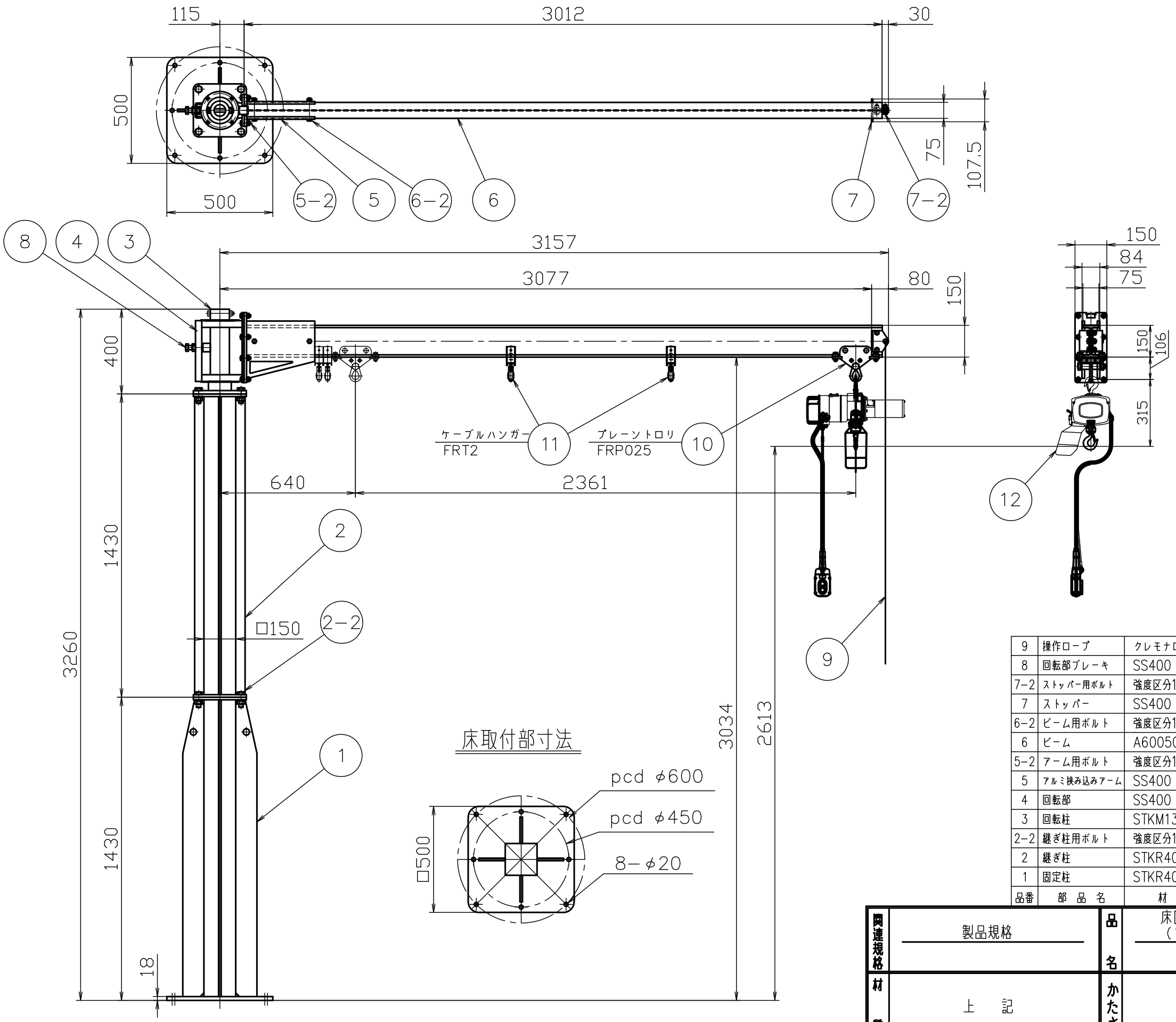

品　番　JHCT1630KAL
つり上げ荷重　160kg
自　重　298kg

(12) 電気チェーンブロック
αSB−016　単相100V
揚程　3m
速度　5・15m/min（2速）
2点押釦　コード長さ3m
電源コード　10m
モーター出力　0.6kw　定格電流　14A
フック間最小距離　315

品番	部品名	材質	硬さ	数量	外観	備考
9	操作ロープ	クレモナロープ	——	1	白色	φ8x1.5m
8	回転部ブレーキ	SS400	——	1	メッキ	M20
7−2	ストッパー用ボルト	強度区分10.9T	——	3set	リン酸マンガン化成被膜処理	M12(10.9T)
7	ストッパー	SS400	——	2		
6−2	ビーム用ボルト	強度区分10.9T	——	2set		M12(10.9T)
6	ビーム	A6005CS−T5	——	1	——	アルミH鋼150×75
5−2	アーム用ボルト	強度区分10.9T	——	8set	リン酸マンガン化成被膜処理	M12(10.9T)
5	アルミ挟み込みアーム	SS400	——	1		
4	回転部	SS400	——	1		
3	回転柱	STKM13A	——	1		
2−2	継ぎ柱用ボルト	強度区分10.9T	——	8set		M20(10.9T)
2	継ぎ柱	STKR400	——	1	黄色塗装	マンセル5YR6/13
1	固定柱	STKR400	——	1		

関連規格	製品規格	品名	床固定式ジブクレーン（アルミH鋼アーム） JHC1630KAL	日付	2025.11.11
				図番	M−4044−2
				尺度	free
材質	上　記	かたさ	上　記	承認	検印	検印	設計

SUPER　株式会社 スーパーツール
TEL　(072) 236-5521
FAX　(072) 235-4531