ALUMINUM PORTABLE GATE TYPE CRANE [Telescopic Type]

NEW

アルミ製ポータブル門型クレーン（伸縮型）

アルミ・軽量!
2tonタイプの門型クレーン!

ウインチ調整の為、5段階の揚程調整が早く容易。

- 5段階の揚程調整可能!
- 軽量にして強靭!組立、解体が簡単!持ち運び、移動が容易!
- 4輪共自在ブレーキ付車輪のため、移動が簡単。
- ギヤードトロリー付。
- ビームがH形鋼の為、汎用性があり、市販のトロリーやホイストも取付可能です。

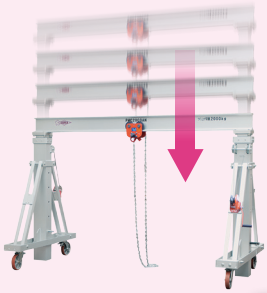



⚠ 荷を吊り上げたまま移動しないで下さい。

工場でのライン作業に!

パレットや吊り荷の配置に合わせて、高さを5段階に調節することができます。



トラックへの積み込みに!

トラック等への 荷積等も容易に行えます。ホイストの左右の移動はギヤードトロリーでスムーズに行えます。
(トロリーは本体に付属)

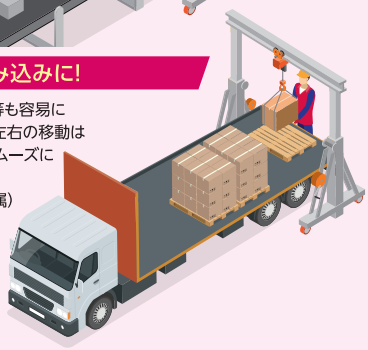

PMC-AN

アルミ製ポータブル門型クレーン（伸縮型）

ALUMINUM PORTABLE GATE TYPE CRANE [Telescopic Type]

CADデータ・取扱説明書はこちらから

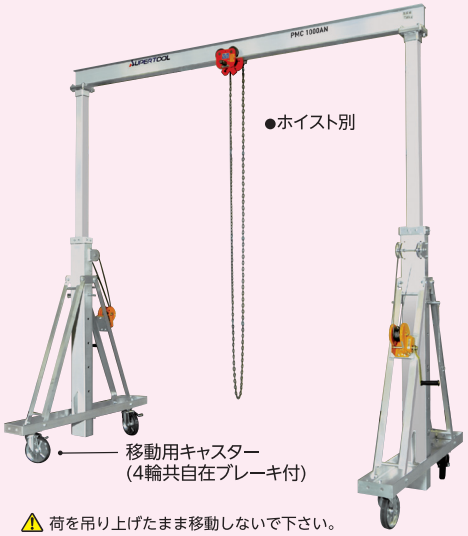

⚠ 荷を吊り上げたまま移動しないで下さい。

上部H形鋼寸法
125×75(PMC490AN)
150×75(PMC1000AN)
200×100(PMC2000AN)

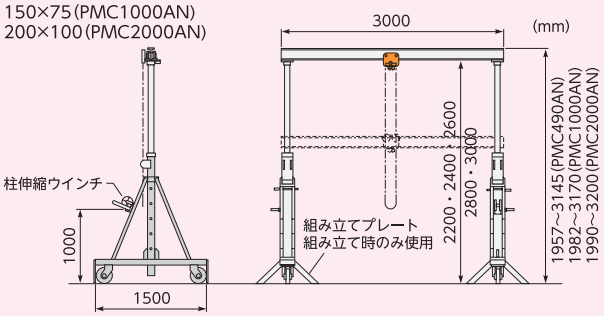

	品　番	つり上げ荷重(kg)	揚程(mm)・5段階調節	質量 (kg)	メーカー希望小売価格
NEW	**PMC490AN**	490	2,200~3,000	165	**¥1,087,500**
	PMC1000AN	1,000	2,200~3,000	173	**¥1,386,600**
NEW	**PMC2000AN**	2,000	2,200~3,000	273	**¥2,175,000**

※組立はユーザー様にてお願いいたします。　※運賃及び施工費は別途請求させて頂きます。