

AMC250N

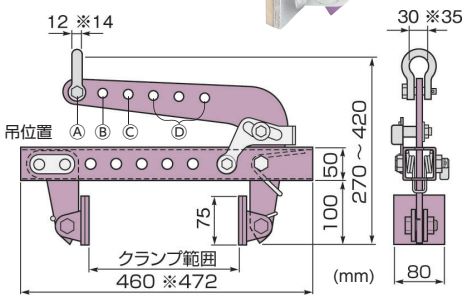

注:※はAMC500Nの寸法です。

AMC-N・AMB-N

コンクリート二次製品用万能型吊クランプ

キャパ調整式(パッド式)

UNIVERSAL LIFTING CLAMP FOR CONCRETE MATERIAL Adjustable Clamp Range Type (Pad Type)

CHECK!
取説・部品図はこちらから

▶ 特 長

- 各種コンクリート二次製品が吊れる万能タイプ。
- 特に歩車道境界ブロック・小型L壁に最適。
- 爪位置を変えることにより、広いクランプ範囲に対応。
- ワークの重心位置に合わせることにより、ワークのバランスを保持。
- 特殊ゴム製パッドにはスパイク機構を採用し、吊り荷を確実にクランプ。(無傷型としても使用可。)
- 手動で開放ロックがかかり、吊具の取外しがスムーズ。
- 別売連結部品を使って、2台を連結して使用できます。

※落ブタ式U字溝は吊れません。吊上げシャックル位置で容量(kg)は変わります。

▶ 使用例

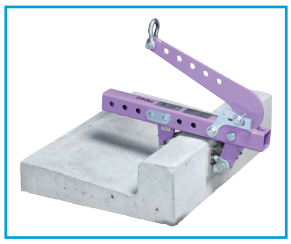

■別売連結部品

- パイプ2本
- アーム1本

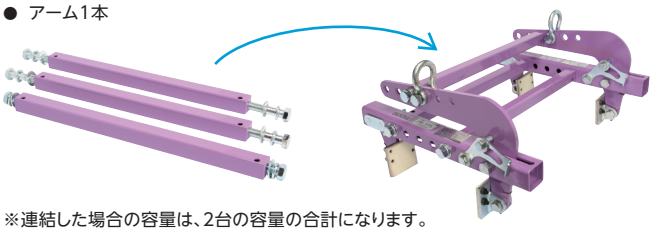

※連結した場合の容量は、2台の容量の合計になります。

別売部品・品番	メーカー希望小売価格
AMB250N	**¥28,140**
AMB500N	**¥28,140**

品　番	吊位置容量(kg)				クランプ範囲(mm)	質量(kg)	メーカー希望小売価格
	Ⓐ	Ⓑ	Ⓒ	Ⓓ			
AMC250N	140	165	200	250	10～240	5.5	**¥48,940**
AMC500N	280	330	400	500	10～240	7.5	**¥54,170**



LSB2H

天秤(上部ワイヤロープ・リング付キャパ調整式)

BALANCE (Adjustable Span Type, with Upper Wire Rope and Ring)

CHECK!
取説・部品図はこちらから

▶ 特 長

- バランスのよい安全な吊上げ作業に最適。
- 長尺ものの吊上げ作業及びバランス保持に、吊クランプとの併用により安全確保。
- 吊上げ物の大きさ、長さにより450～800mmの8段階調整式。

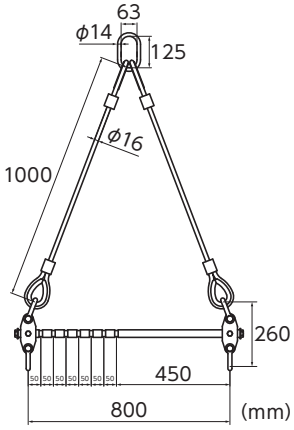

▶ 使用例

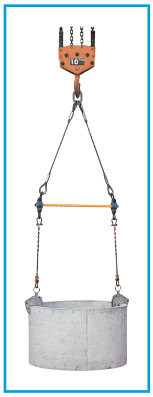

品　番	容量(kg)	スパン位置(mm)	使用シャックル JIS B2801	質量(kg)	メーカー希望小売価格
LSB2H	2000	450・500・550・600・650・700・750・800	BB-14	20	**¥76,750**

★製品の部品図・取扱説明書はHPよりダウンロード可能です。

●各種資料ページはP.352～354をご参照下さい。