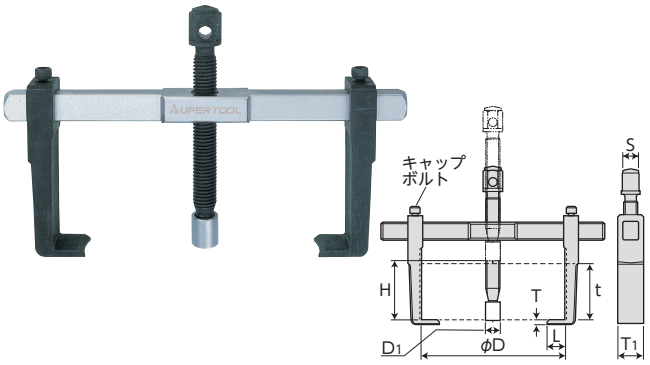

ABW200

スライド式超ワイドギヤープーラ

GEAR PULLER,Sliding Type,Wide Range

▶ 特 長

- 自動車等のクランクプーリ抜きに最適。
- 爪はスライド式でキャップボルトにて適当な位置に固定。

▶ 使用例

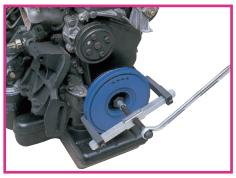

品 番	寸法(mm)									保証荷重(kN)	質量(kg)	メーカー希望小売価格
	D	t	D1	H	L	T	T1	S	おねじ外径			
	被引抜物の直径	被引抜物の最大厚さ	アダプタ外径	爪の届く長さ	爪先端の長さ	爪先端の厚み	爪先端の巾	おねじ六角対辺				
ABW200	50～200	50	16	50	18	4	28	17	14	30	1.5	**¥29,040**

※H寸法はおねじを最大に引上げた場合の寸法。

ABWSR200・ABWJ200

スライド式超ワイドギヤープーラ部品

GEAR PULLER,Sliding Type,Wide Range,Parts

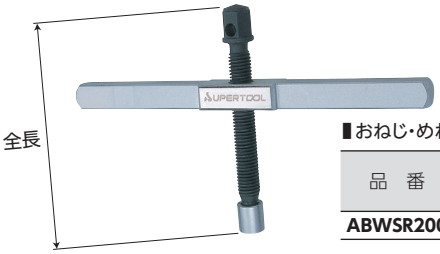

■おねじ・めねじ(アダプタ付)

品 番	全長(mm)	メーカー希望小売価格
ABWSR200	138	**¥11,720**



■爪(1本)

品 番	全長(mm)	メーカー希望小売価格
ABWJ200	98	**¥11,350**

ABT90・ABT90L

スライド式超薄爪ギヤープーラ

GEAR PULLER,Sliding Type,Thin Claw

▶ 特 長

- 爪を掛けるすき間の少ないプーリやギヤーの抜き取りに最適。
- 爪はスライド式でキャップボルトにて適当な位置に固定。
- ABT90Lは爪長タイプ。

▶ 使用例

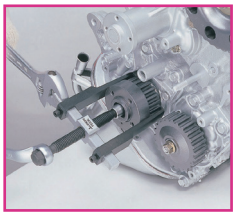



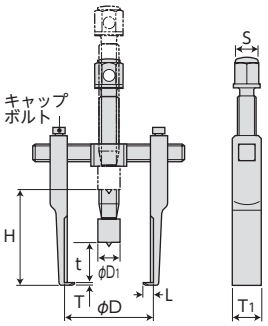

品 番	寸法(mm)									保証荷重(kN)	質量(kg)	メーカー希望小売価格
	D	t	D1	H	L	T	T1	S	おねじ外径			
	被引抜物の直径	被引抜物の最大厚さ	アダプタ外径	爪の届く長さ	爪先端の長さ	爪先端の厚み	爪先端の巾	おねじ六角対辺				
ABT90	40～90	50	16	70	5	2	22	17	14	25	0.6	**¥19,290**
ABT90L	40～90	50	16	100	5	2	22	17	14	25	0.8	**¥20,170**

※H寸法はおねじを最大に引上げた場合の寸法。

ABTSR90(L)・ABTJ90(L)

スライド式超薄爪ギヤープーラ部品

GEAR PULLER,Sliding Type,Thin Claw,Parts

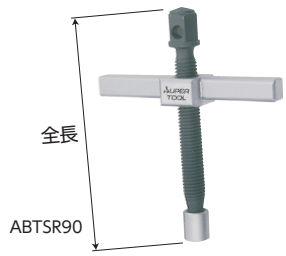

■おねじ・めねじ(アダプタ付)

品 番	全長(mm)	メーカー希望小売価格
ABTSR90	138	**¥7,470**
ABTSR90L	168	**¥7,820**



■爪(1本)

品 番	全長(mm)	メーカー希望小売価格
ABTJ90	112.5	**¥8,310**
ABTJ90L	142.5	**¥8,790**

●ギヤープーラ類の各種資料につきましては、P.356をご参照ください。