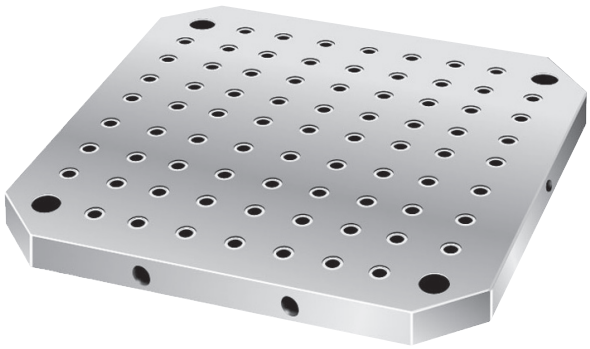

PSB-A・PSB-B

MC用 サブテーブル ブッシングタイプ12・16

SUB TABLE Bushing Type 12·16

PSB440A～640A

▶ 特 長

- 基準穴としてブッシュとヘリサートが50mmピッチで挿入されています。
  基準穴サイズは12。
- 材　質：FC300
- 熱処理：焼鈍
- 仕　上：研削仕上

PSB440B～640B

▶ 特 長

- 基準穴としてブッシュとヘリサートが50mmピッチで挿入されています。
  基準穴サイズは16。
- 材　質：FC300
- 熱処理：焼鈍
- 仕　上：研削仕上

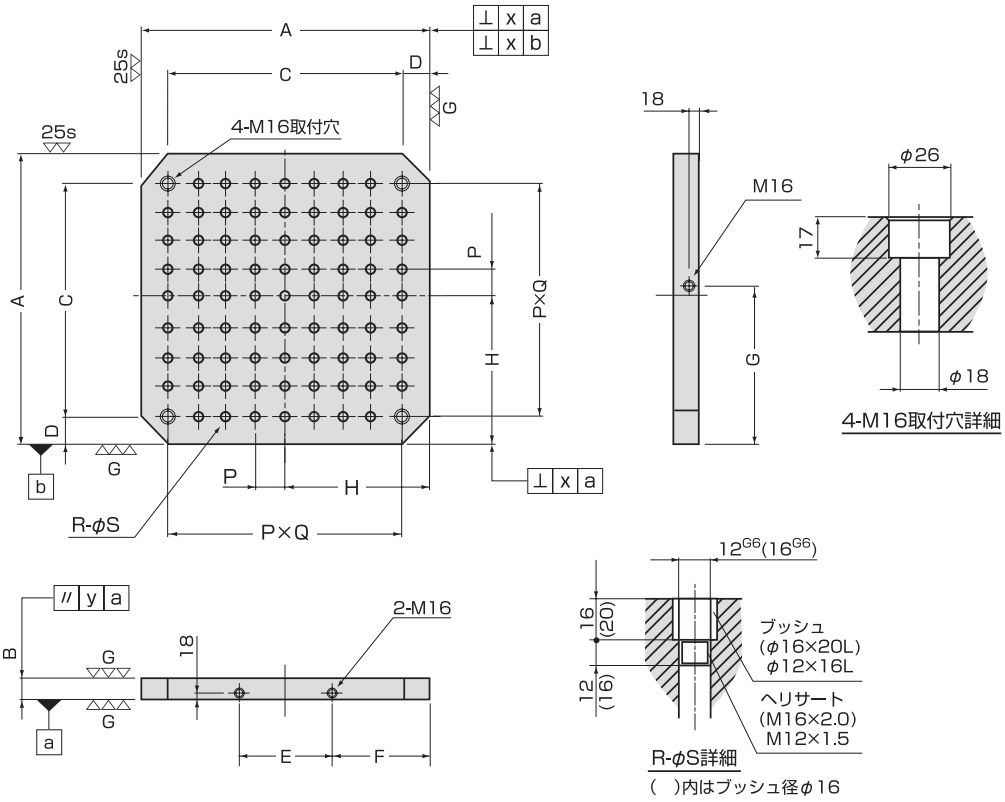

掲載仕様以外に、ご要望に応じた特注品も対応いたします。

品　番	寸法(mm)														質量(kg)	メーカー希望小売価格
	A	B	C	D	E	F	G	H	P	Q	R	S	x	y		
PSB440A	400	40	320	40	110	145	225	200	50	6	45	12	0.02	0.015	43	**¥490,500**
PSB540A	500	40	400	50	150	175	275	250	50	8	77	12	0.02	0.015	67	**¥630,500**
PSB640A	630	40	500	65	200	215	340	315	50	10	117	12	0.02	0.015	107	**¥862,500**
PSB440B	400	40	320	40	110	145	225	200	50	6	45	16	0.02	0.015	42	**¥511,000**
PSB540B	500	40	400	50	150	175	275	250	50	8	77	16	0.02	0.015	65	**¥667,100**
PSB640B	630	40	500	65	200	215	340	315	50	10	117	16	0.02	0.015	104	**¥917,600**