

APS・APS-S

MC用 アングルプレート スタンダードタイプ

ANGLE PLATE Standard Type

APS4040～6363

▶ 特 長

- 汎用性のあるアングルプレートです。タップ穴、T溝等の追加工ができます。
- 材　質：FC300
- 熱処理：焼鈍
- 仕　上：機械仕上(セルフカットタイプ)

▶ 付属品

- 吊上用　アイボルト(M16)　2個

APS4040S～6363S

▶ 特 長

- 汎用性のあるアングルプレートです。タップ穴、T溝等の追加工ができます。
- 材　質：FC300
- 熱処理：焼鈍
- 仕　上：研削仕上

▶ 付属品

- 吊上用　アイボルト(M16)　2個

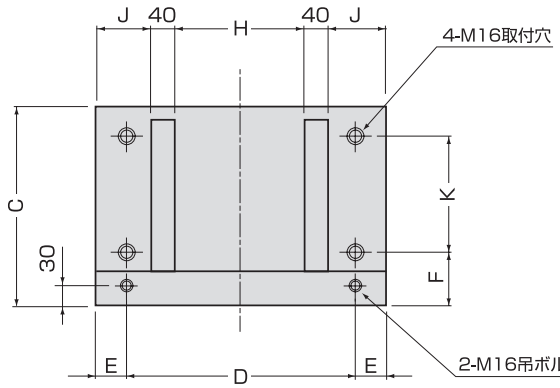

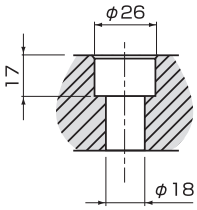

4-M16取付穴詳細

12.5s ：APSタイプ

(G) ：APS-Sタイプ

12.5sは機械仕上

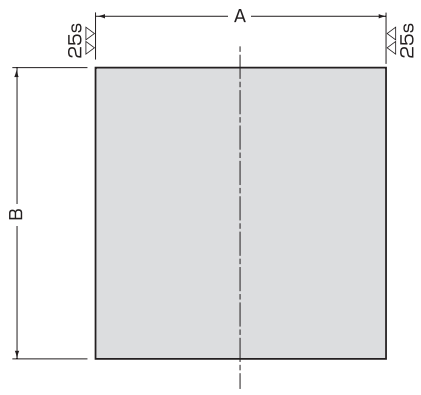

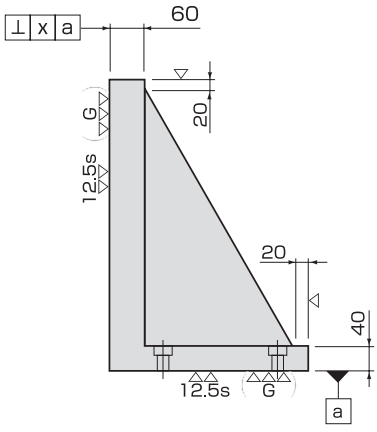

掲載仕様以外に、ご要望に応じた特注品も対応いたします。

品　番	寸法(mm)										質量 (kg)	メーカー希望 小売価格
	A	B	C	D	E	F	H	J	K	x		
APS4040	400	400	290	320	40	90	160	80	160	0.04	100	**¥334,200**
APS5050	500	500	340	400	50	90	220	100	200	0.05	156	**¥448,500**
APS6363	630	630	390	500	65	90	290	130	250	0.06	244	**¥583,500**
APS4040S	400	400	290	320	40	90	160	80	160	0.02	100	**¥408,300**
APS5050S	500	500	340	400	50	90	220	100	200	0.02	156	**¥572,800**
APS6363S	630	630	390	500	65	90	290	130	250	0.02	244	**¥758,200**

※一部の商品につきましては、ホームページ「製品カテゴリ」の各商品の頁より「CADデータ」の頁に入って頂きますと、CAD・PDFデータを掲載しています。