

APT-B・APT-C・APT-BS・APT-CS

MC用 アングルプレート T溝タイプ16・18

ANGLE PLATE T-slot Type 16·18

APT4040B·C～APT6363B·C

▶ 特 長

- APS型にT溝(16・18)加工を施したタイプです。
- 材　質：FC300
- 熱処理：焼鈍
- 仕　上：機械仕上(セルフカットタイプ)

▶ 付属品

- 吊上用　アイボルト(M16)　2個

APT4040BS·CS～APT6363BS·CS

▶ 特 長

- APS-S型にT溝(16・18)加工を施したタイプです。
- 材　質：FC300
- 熱処理：焼鈍
- 仕　上：研削仕上

▶ 付属品

- 吊上用　アイボルト(M16)　2個

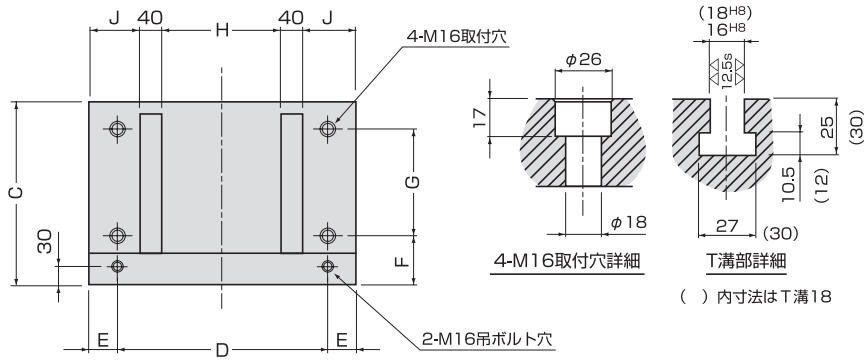

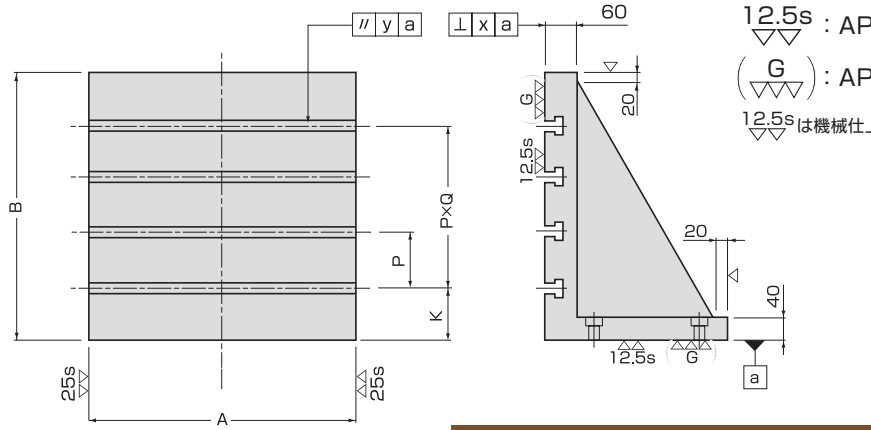

12.5s ：APT-B,APT-Cタイプ

(G) ：APT-BS,APT-CSタイプ

12.5s は機械仕上

掲載仕様以外に、ご要望に応じた特注品も対応いたします。

品　番	寸法(mm)																質量 (kg)	メーカー希望小売価格
	T溝	T溝数	A	B	C	D	E	F	G	H	J	K	P	Q	x	y		
APT4040B	16	4	400	400	290	320	40	90	160	160	80	80	80	3	0.04	0.05	94	**¥437,200**
APT5050B	16	4	500	500	340	400	50	90	200	220	100	100	100	3	0.05	0.05	149	**¥555,400**
APT6363B	16	5	630	630	390	500	65	90	250	290	130	130	100	4	0.06	0.05	232	**¥712,800**
APT4040C	18	4	400	400	290	320	40	90	160	160	80	80	80	3	0.04	0.05	92	**¥453,600**
APT5050C	18	4	500	500	340	400	50	90	200	220	100	100	100	3	0.05	0.05	146	**¥570,400**
APT6363C	18	5	630	630	390	500	65	90	250	290	130	130	100	4	0.06	0.05	228	**¥732,400**
APT4040BS	16	4	400	400	290	320	40	90	160	160	80	80	80	3	0.02	0.05	94	**¥503,600**
APT5050BS	16	4	500	500	340	400	50	90	200	220	100	100	100	3	0.02	0.05	149	**¥672,100**
APT6363BS	16	5	630	630	390	500	65	90	250	290	130	130	100	4	0.02	0.05	232	**¥877,400**
APT4040CS	18	4	400	400	290	320	40	90	160	160	80	80	80	3	0.02	0.05	92	**¥521,000**
APT5050CS	18	4	500	500	340	400	50	90	200	220	100	100	100	3	0.02	0.05	146	**¥687,200**
APT6363CS	18	5	630	630	390	500	65	90	250	290	130	130	100	4	0.02	0.05	228	**¥896,800**