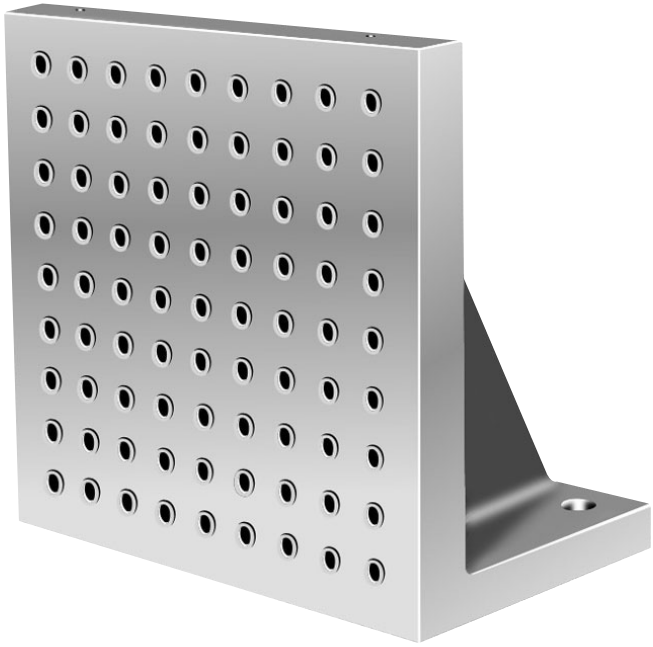

APB-AS・APB-BS

MC用 アングルプレート

ブッシングタイプ12・16

ANGLE PLATE Bushing Type 12·16

APB4040AS·BS～6363AS·BS

▶ 特 長

- APS-S型に基準穴としてブッシュとヘリサートが50mmピッチで挿入されています。
- 基準穴サイズは12・16があります。

- 材　質：FC300
- 熱処理：焼鈍
- 仕　上：研削仕上

▶ 付属品

- 吊上用　アイボルト(M16)　2個

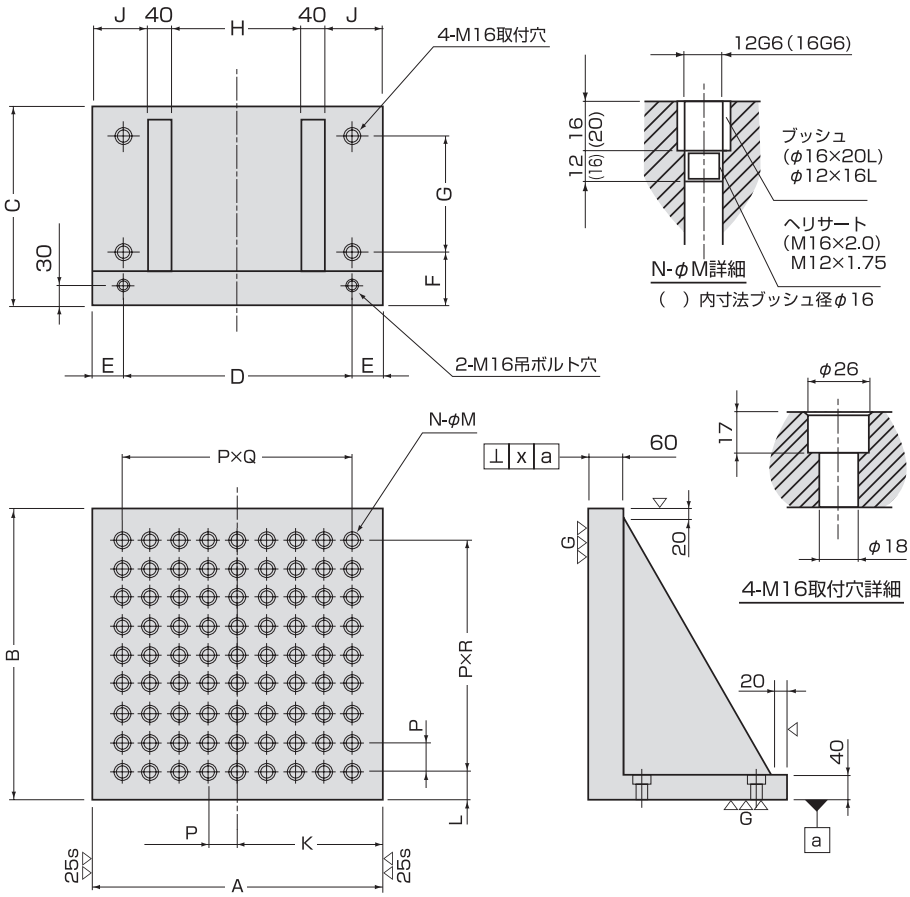

掲載仕様以外に、ご要望に応じた特注品も対応いたします。

品　番	寸法(mm)																	質量(kg)	メーカー希望小売価格
	A	B	C	D	E	F	G	H	J	K	L	M	P	R	Q	N ねじ穴数	x		
APB4040AS	400	400	290	320	40	90	160	160	80	200	50	12	50	6	6	49コ	0.02	99	**¥702,400**
APB5050AS	500	500	340	400	50	90	200	220	100	250	50	12	50	8	8	81コ	0.02	154	**¥1,022,300**
APB6363AS	630	630	390	500	65	90	250	290	130	315	65	12	50	10	10	121コ	0.02	240	**¥1,394,000**
APB4040BS	400	400	290	320	40	90	160	160	80	200	50	16	50	6	6	49コ	0.02	98	**¥731,500**
APB5050BS	500	500	340	400	50	90	200	220	100	250	50	16	50	8	8	81コ	0.02	151	**¥1,069,400**
APB6363BS	630	630	390	500	65	90	250	290	130	315	65	16	50	10	10	121コ	0.02	237	**¥1,464,900**