タテ・ヨコ兼用吊クランプ　GVC-RRF

2026年10月1日

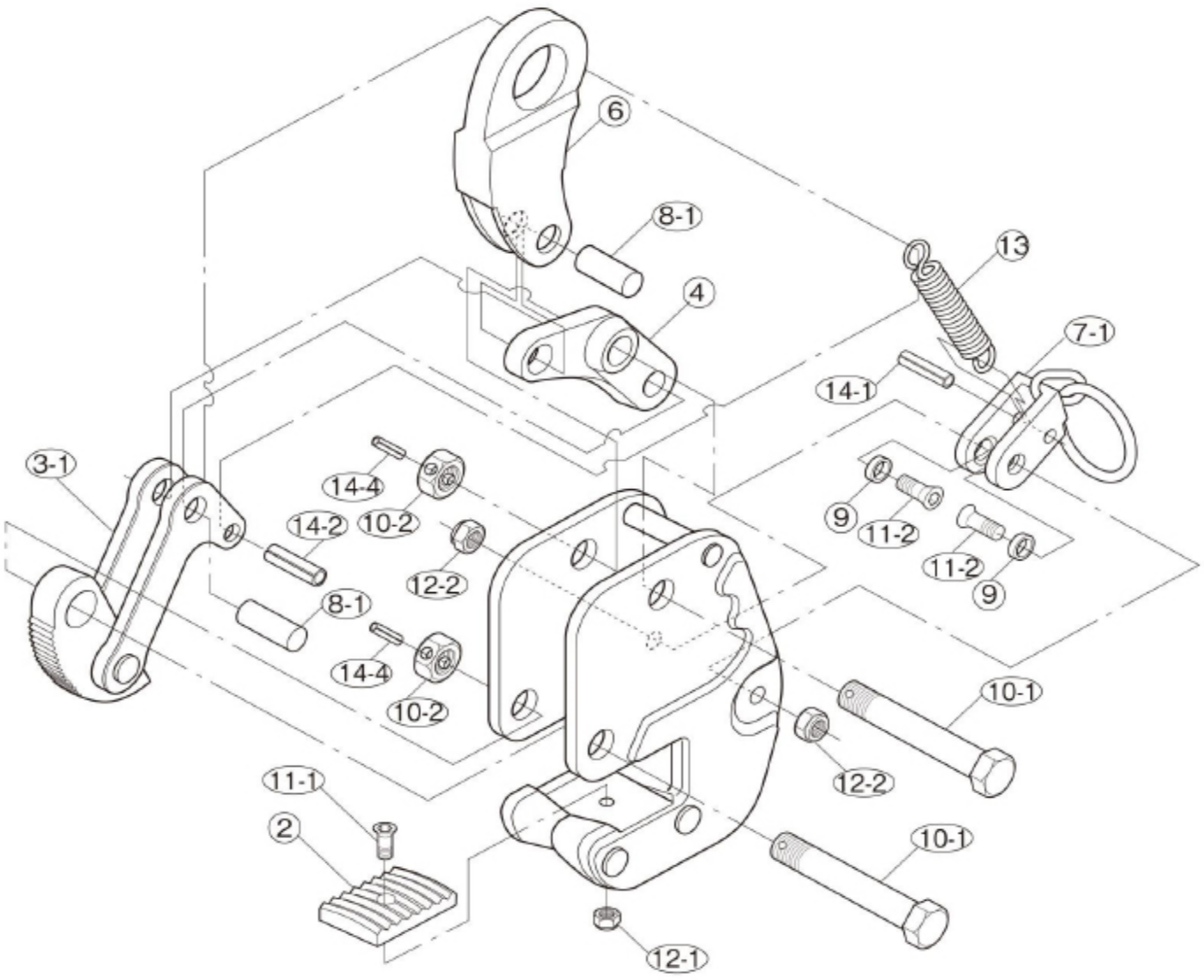

GVC-RRF 部品表

部品No.	部　品　名　称	品　番	ｾｯﾄ個数	0.5R	1R	
シ　ャ　ッ　ク　ル		GVH	1			
6	シャックル					
カ　　ム		GVT				
3-1	カム　（リンク付）		1			
8-1	連結ピン（長）		1			
14-2	ｽﾌﾟﾘﾝｸﾞﾋﾟﾝ　（ﾘﾝｸ用）		1			
カ ム 支 持 ボ ル ト		GVK				
10-1・2	カム支持ボルト・ナット		各1			
14-4	ｽﾌﾟﾘﾝｸﾞﾋﾟﾝ（支持ﾎﾞﾙﾄ用）		1			
シャックル支持ボルト		GVK				
10-1・2	カム支持ボルト・ナット		各1			
14-4	ｽﾌﾟﾘﾝｸﾞﾋﾟﾝ（支持ﾎﾞﾙﾄ用）		1			
パ　ッ　ド		GVP				
2	パッド	GVCP	1			
11・12-1	パッド用ボルト・ナット	GVCV	各1			
ロ ッ ク ハ ン ド ル		GVG				
7-1	Uハンドル	GVCG	1			
11・12-2	六角穴付皿ﾎﾞﾙﾄ･Uﾅｯﾄ	GVCF	各2			
9	カラー		2			
14-1	ｽﾌﾟﾘﾝｸﾞﾋﾟﾝ（Uﾊﾝﾄﾞﾙ用）		1			
L　リ　ン　ク		GVM				
4	Lリンク	GVCM	1			
8-1	連結ピン（長）	GVCY	1			
13	ばね	GVCS	1			

※GVC-RRFは、GVC-Rの部品品番と同様です

株式会社 スーパーツール