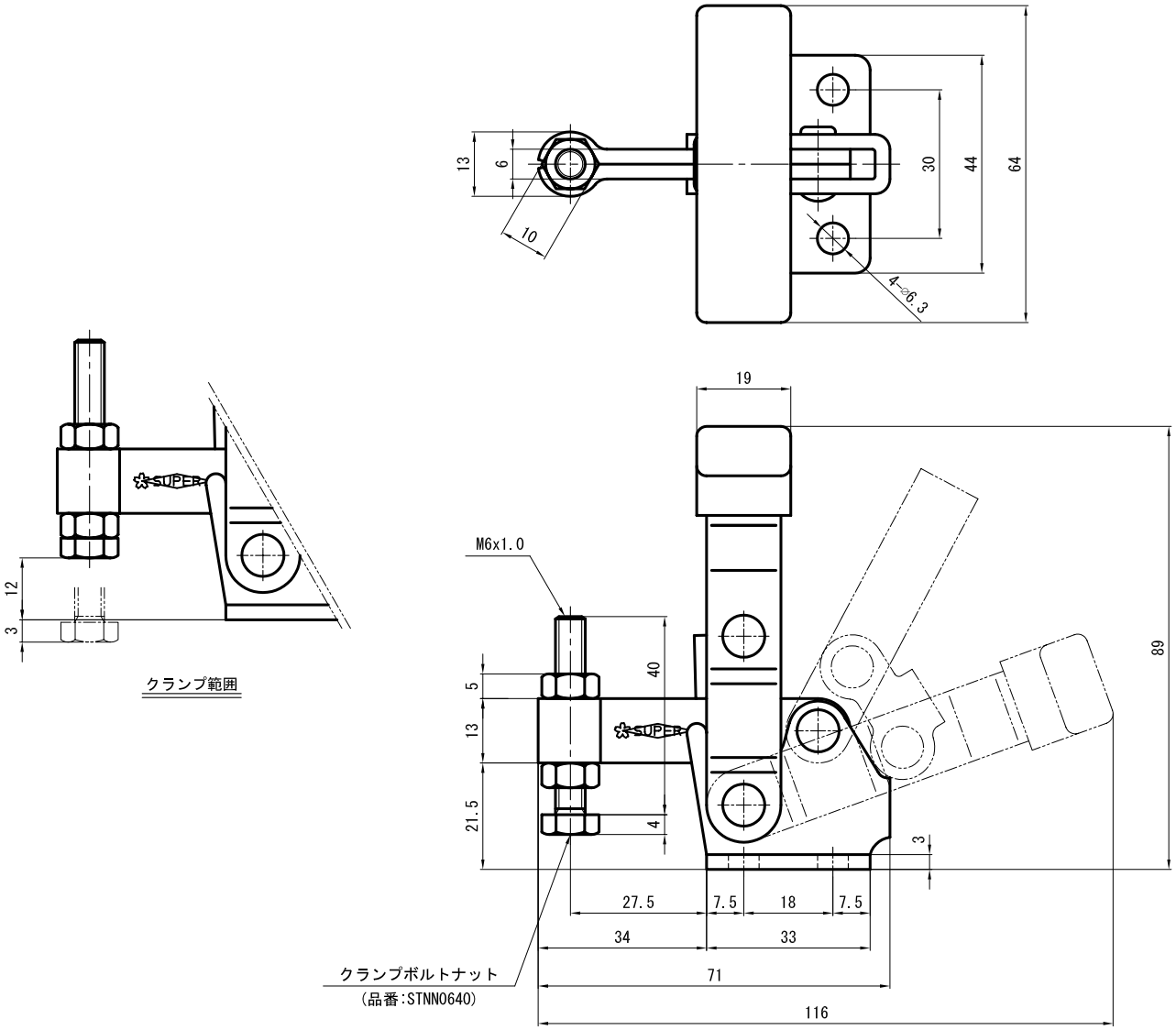

名称	トグルクランプ　縦型ハンドルタイプ STDP40F

株式会社 スーパーツール