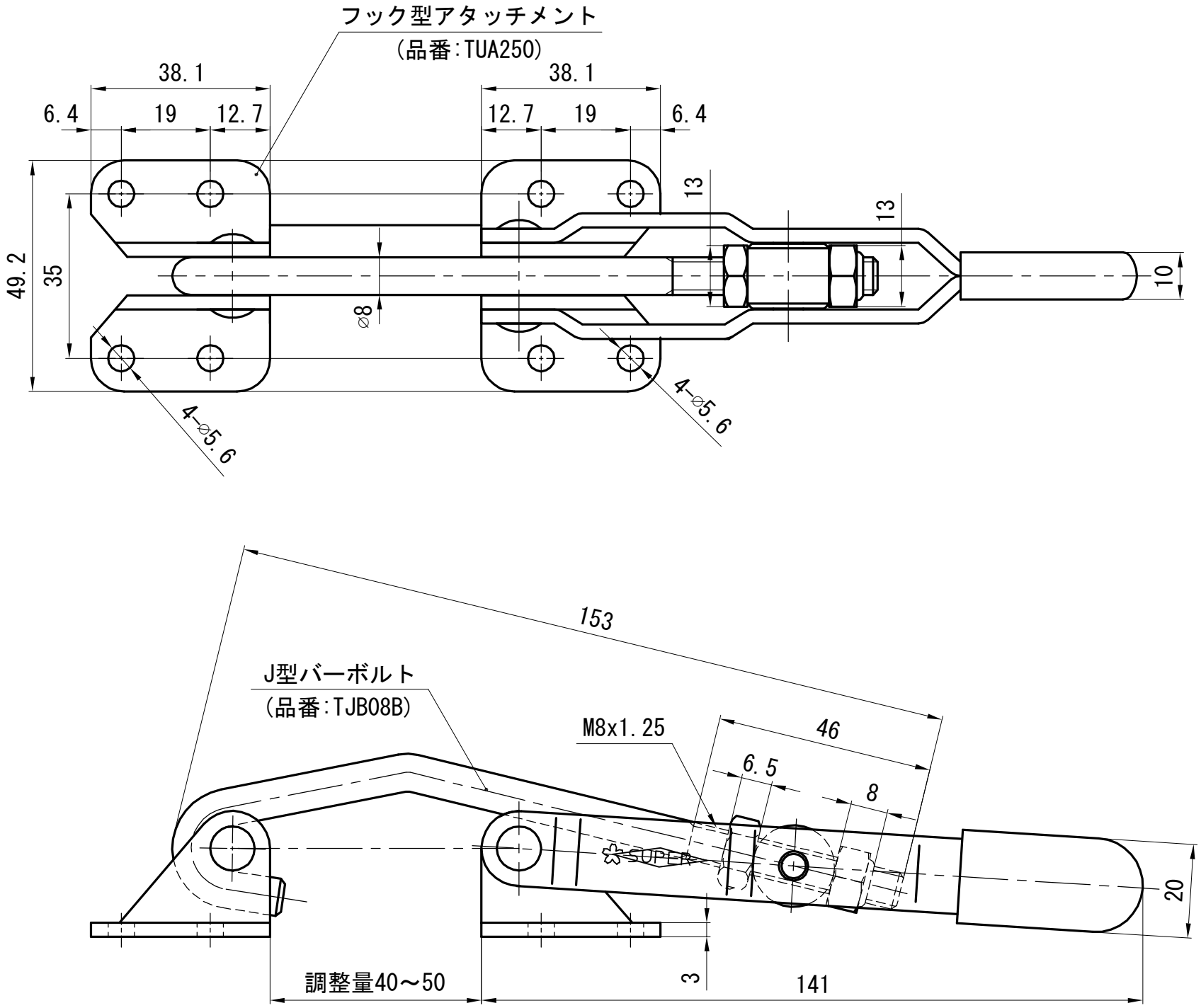
フック型アタッチメント
(品番:TUA250)
38.1
38.1
6.4
19
12.7
12.7
19
6.4
13
13
49.2
35
⌀8
10
4-⌀5.6
4-⌀5.6
153
J型バーボルト
(品番:TJB08B)
M8x1.25
46
6.5
8
SUPER
20
3
調整量40～50
141