記号	年月日	訂正記事	係

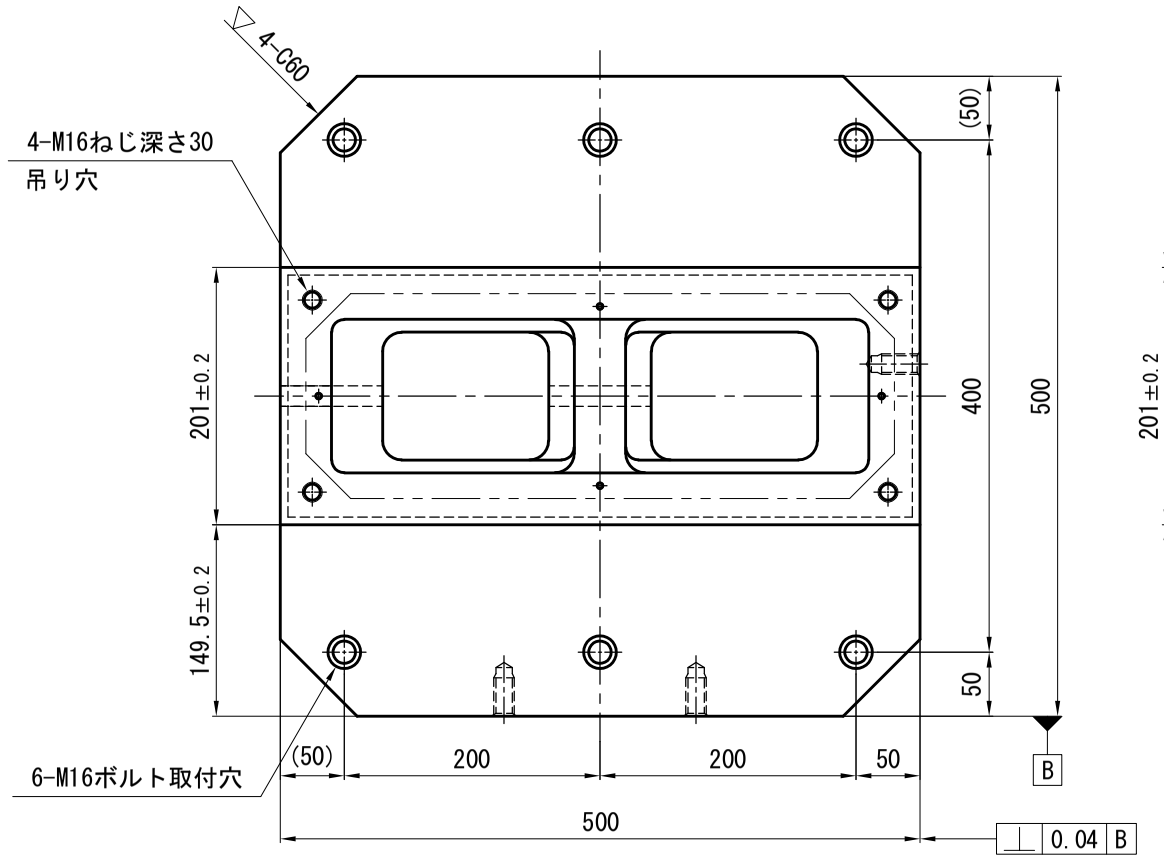

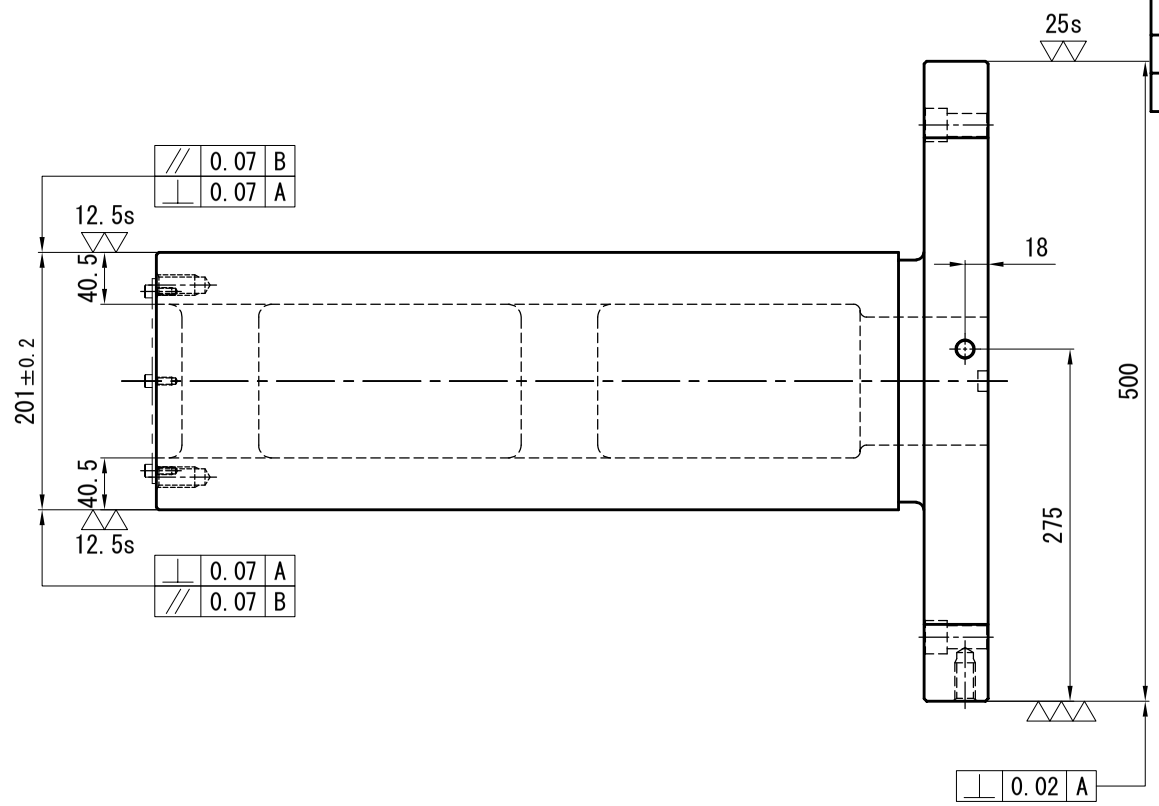

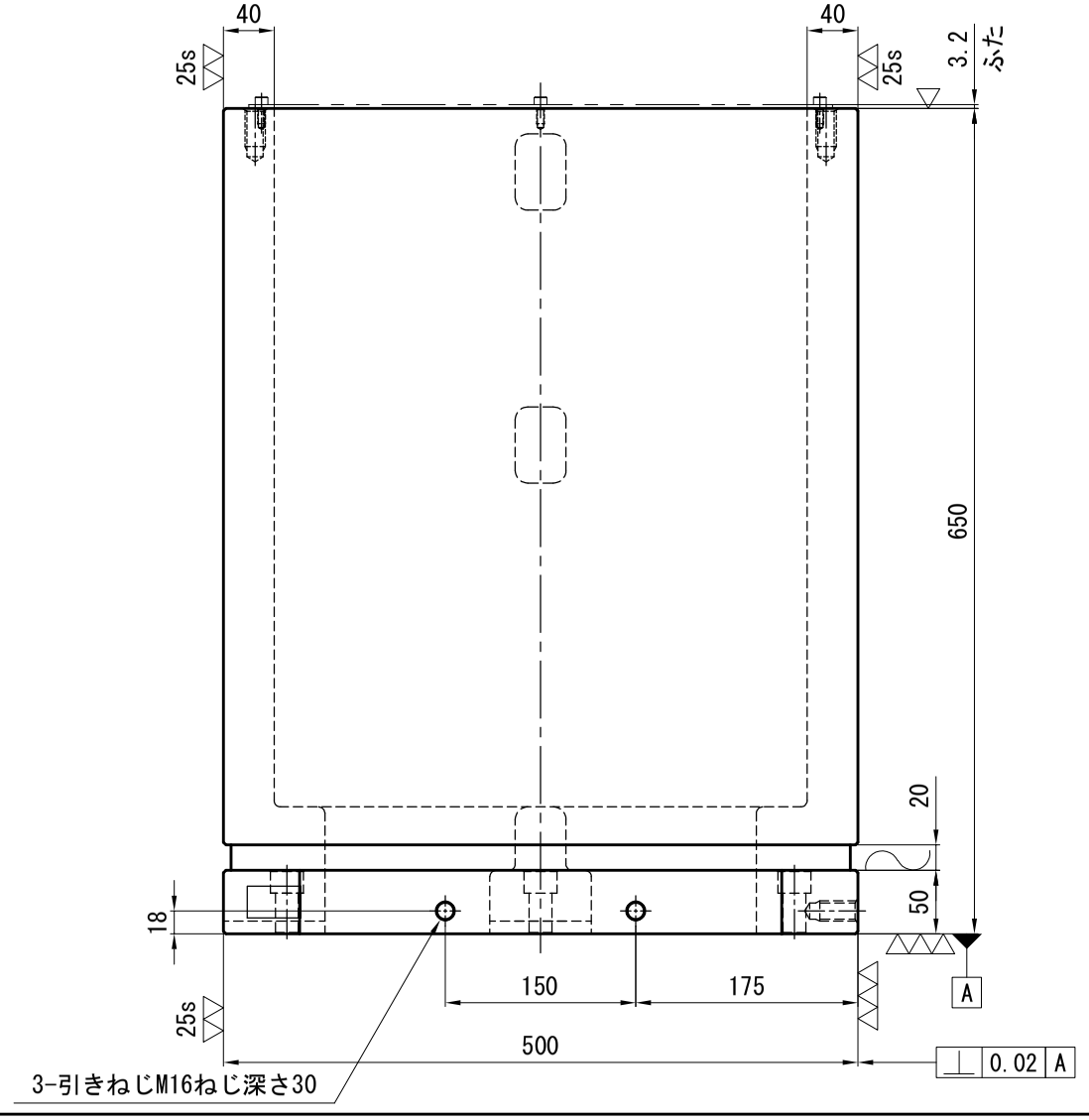

重量	約311kg
名称	2面ジグブロックバリュータイプ BRV5 6520加工図
日付	平成28 年 10 月 11 日

株式会社 スーパーツール