DTA-E アルミ製パイプレンチ

平成27年4月1日

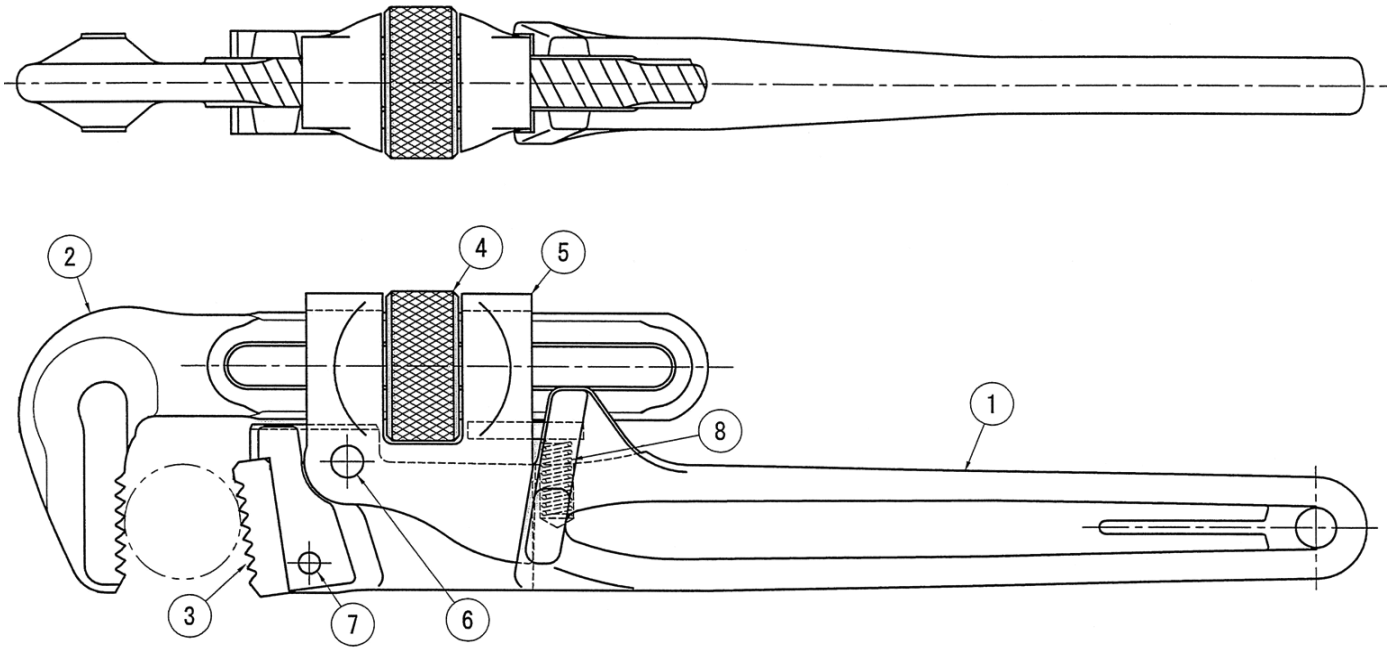

DTA-E 部品表

サイズ	上あご②		丸ナット④		ばね⑧	
DTA250E	DTAG250E		DTAM250E		DTAS250E	
DTA300E	DTAG300E		DTAM300E		DTAS300E	
DTA350E	DTAG350E		DTAM350E		DTAS350E	
DTA450E	DTAG450E		DTAM450E		DTAS450E	
DTA600E	DTAG600E		DTAM600E		DTAS600E	

サイズ	植歯③＋スプリングピン⑦		フレーム⑤＋リベット⑥	
DTA250E	DTAH250E		DTAF250E	
DTA300E	DTAH300E		DTAF300E	
DTA350E	DTAH350E		DTAF350E	
DTA450E	DTAH450E		DTAF450E	
DTA600E	DTAH600E		DTAF600E	

※上記単価は1ヶの単価です。

株式会社 スーパーツール